令和５年度 新入生

入学のしおり

Seiran　Elementary　School

学校教育目標

求めて学ぶ子ども

自ら進んで
やりぬく子ども

よく聴き、
よく考え、実践
できる子ども

思いやりのある
心豊かな子ども

たくましく
きたえる子ども

大津市立晴嵐小学校

〒520-0856　大津市光が丘町４－７０
TEL　５３７－０７４９
FAX　５３７－１８２５
http://www.otsu.ed.jp/seiran/

〔入学のしおり〕

１．本校教育の概要について

（１）教育目標・めざす子ども像
（２）学級数
（３）おもな学校行事
（４）日課表
（５）教科学習

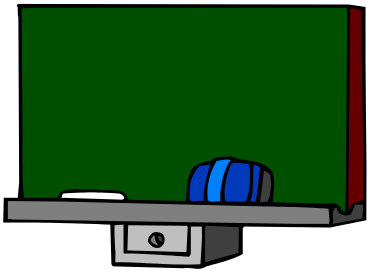

２．入学準備について

（１）家庭で用意していただくもの
（２）無償で支給されるもの
（３）学校で一括購入してお渡しするもの
（４）本日、学校で希望をとって購入していただくもの
（５）入学後、希望をとって購入するもの

３．生活面について

（１）学校生活のルール
（２）安全な登下校
（３）入学式までに家庭でしておいてほしい７つのこと
（４）学校からの諸連絡について

４．健康面について

（１）入学までに
（２）学校生活が始まったら

５．学校徴収金について
学校給食費について

６．その他

・せいらんのやくそく
・提出書類の記入例
・令和５年度　入学式案内　等

何かご不明な点は、学校までお問い合わせください。
お子さんのご入学を、楽しみにお待ちしています。

１．本校教育の概要について

（１）本校の教育目標

求めて学ぶ子ども

『自信を持ち、何事にもチャレンジできる子ども
「ふるさと晴嵐」に愛着と誇りを持つことができる子どもの育成』

〇思いやりのある心豊かな子ども
〇よく聴き、よく考え、実践できる子ども
〇自ら進んでやりぬく子ども
〇たくましくきたえる子ども

（２）学級数

１年	２年	３年	４年	５年	６年	特別支援学級（しいのみ）	全学級数	児童数（人）
５	４	５	５	４	４	９	３６	８９４

※令和５年度の見込み（２月１日現在）

（３）おもな学校行事（**令和５年度の現時点での予定です。新型コロナウイルス感染症対策のため、変更の可能性があります。**）

１学期	４月	入学式　始業式　　避難訓練　　個別懇談会 １年生を迎える会
	５月	ＰＴＡ総会 体力テスト 校外学習
	６月	
	７月	終業式　学級懇談会　　防犯教室
夏季	８月	
２学期	９月	始業式　シェイクアウト訓練　避難訓練　教育相談会
	１０月	運動会→体育発表会
	１１月	校外学習
	１２月	終業式　個別懇談会
３学期	１月	始業式　避難訓練
	２月	学級懇談会　入学説明会･一日入学
	３月	６年生を送る会　卒業証書授与式　学級懇談会　修了式

※各学期のはじめには、身体計測を行います。
※例年、泊をともなう校外学習活動は次の通りです。
・葛川ふるさと体験学習（４年生）
・フローティングスクール（５年生）
・修学旅行（６年生）

（4）日課表

登校時間帯	７：５０	～	８：１５	
朝学習・外国語（1･2年）	８：２０	～	８：３０	(10)
朝の会・健康観察	８：３０	～	８：４０	(10)
第１校時	８：４０	～	９：２５	(45)
準　備	９：２５	～	９：３０	
第２校時	９：３０	～	１０：１５	(45)
長休み	１０：１５	～	１０：３０	
第３校時	１０：３０	～	１１：１５	(45)
準　備	１１：１５	～	１１：２０	
第４校時	１１：２０	～	１２：０５	(45)
給　食	１２：０５	～	１２：４５	(40)
昼 休 み	１２：４５	～	１３：１５	
清掃・準備	１３：２０	～	１３：３０	
読書タイム	１３：３０	～	１３：３５	
第５校時	１３：３５	～	１４：２０	(45)
帰りの会	１４：２０	～	１４：３０	(10)
下校時刻	授業終了後、20分以内に下校			

※１年生はすべての曜日で５校時授業（４月中旬から）。
　５校時の場合、教室を出る時刻は１４：３０頃です。
※上記の表は令和４年度のものです。

（5）教科等学習

	低学年 （１・２年）	中学年 （３・４年）	高学年 （５・６年）
教科等	国語(書写) 算数 生活 ・ ・ 音楽 体育 図画工作 ・ ・ 道徳 学級活動 外国語活動 ・ ・	国語(書写) 算数 ・ 社会 理科 音楽 体育(保健) 図画工作 ・ 総合的な学習 道徳 学級活動 外国語活動 クラブ(４年) ・	国語(書写) 算数 ・ 社会 理科 音楽 体育(保健) 図画工作 家庭 総合的な学習 道徳 学級活動 **外国語** クラブ 委員会

※１年生は週あたり２５時間授業です。
※上記の他に、学校行事や児童会行事があります。
※各学期末には、担任より学校生活や学習の様子をお知らせするあゆみ（通知票）をお渡しします。

２．　入学準備について

（１）家庭で用意していただくもの

①服装
・本校は**「標準服」の指定はありません**。通学も含めて一日を同じ服装で過ごします。
・季節にあわせて体温調節できるようにし、華美にならないようにしてください。

②体育学習時の服装→（石山商店街の「平和堂」と学生服専門店「ＬＯＮＧ」さんにて販売）
・学校指定の体操服を着用します。（見学時も含む）

□　半袖シャツ、ショートパンツ
たて５㎝、横７㎝の白布に学年・組・名前（姓のみ）を油性ペンで書いて縫いつけてください。
縫い付ける場所…半袖シャツは左胸部
ショートパンツは左腹部

□　体操帽
男女とも赤白帽（記名）

□　体操服用袋（３５㎝×３０㎝くらいで縦長）

布製でフックにかけられるもの
※できれば、ランドセルの上から背負えるようにしていただけるとありがたいです。

※冬期の体操服や水泳着等については、後日お知らせします。

①体操服用袋

（ランドセルに入れられるように、薄い生地で）

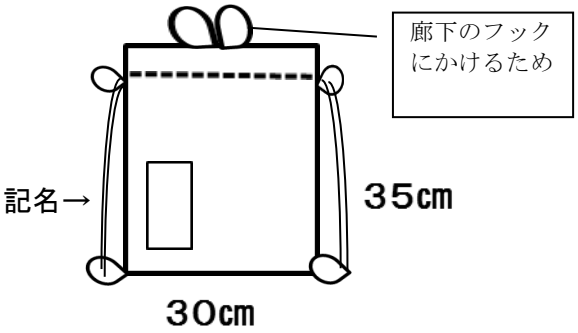

③靴や傘
□　通学用（下靴）
特に指定はありませんが、運動場での体育時にも使用できる運動靴にしてください。
雨の日は長靴でも結構です。

□　上靴
白地に**青色のふち**のついたもの

□　体育館シューズ
白地に**黄色のふち**のついたもの

・靴の甲とかかとには、油性ペンで名前を書いてください。

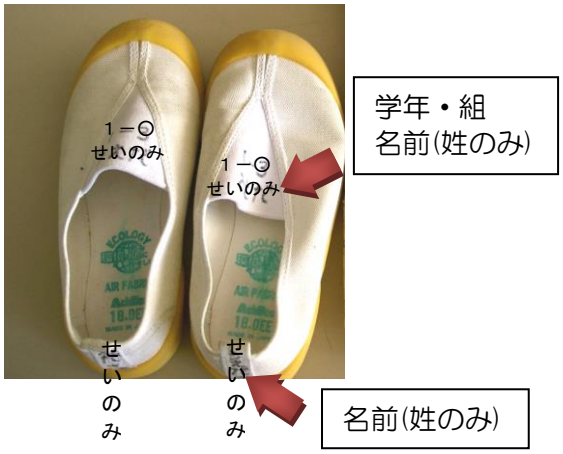

□　靴袋（３０㎝×２０㎝くらいで縦長）
上靴用と体育館シューズ用の２種類
布製でフックにかけられるもの

②③靴袋

（上靴用と体育館シューズ用）
（丈夫な生地で）

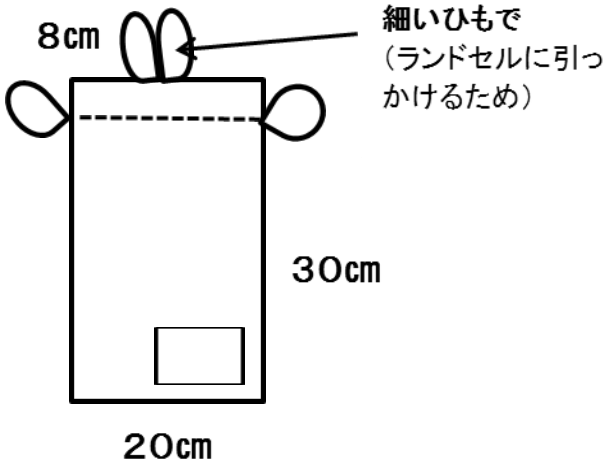

□　雨傘（折りたたみ式ではないもの）
とじたままで名前がわかるよう、
柄の部分に記名してください。
雨の日には、かっぱやランドセルカバーを使用しても構いません。

ここに記名してください
シール可

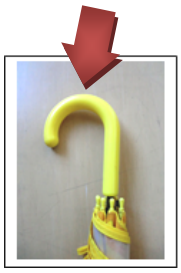

④給食
- 毎月献立表を配布します。
  食物アレルギー等がある場合は、担任に相談してください。詳しい献立表もあります。
  ※「アレルギー疾患に関する調査票」を必ずご提出ください。
- 基本的に週４日が米飯給食、週１日がパン給食です。
- １年生は他の学年と異なり、年度当初は遅れて給食が始まります。（４月中旬の予定）
- 給食の配膳は、給食当番（交代制）の子どもたちがエプロン等をつけて行います。

□　給食袋（２５㎝×２０㎝ぐらいで、給食セットが入る大きさ）
布製でフックにかけられるもの
（ひもの最上部と袋の最下部との長さは **40cm 以内**に、**【底が床につかないように】**）

□　給食セット〔給食袋の中に入れて、毎日持ち帰る〕

- ナフキン（布製）
- おはし　・おはしケース
- マスクを入れるビニル袋（全員使用）
- 歯ブラシとコップ（給食後のブラッシング用）
  （※５月８日以降検討）
- ふた付き米飯食器
  （**油性ペン**で学校名・名前を明記。
  大津市より支給されます。）

④給食袋

（薄めの生地で）

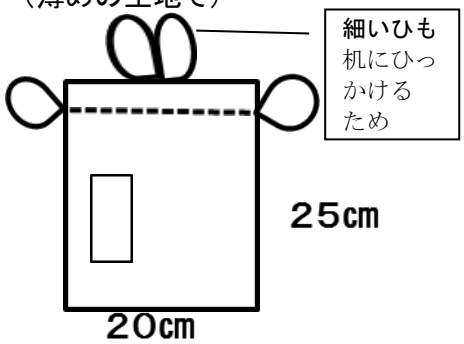

⑤学用品・その他

□　通学用カバン（ランドセル以外でも可）
　　両肩に背負えるランドセル等を使います。

□　鉛筆
　　「B］または「２B］鉛筆のように芯がやわらかいものを５本、他に赤鉛筆を１本。

□　消しゴム
　　よく消えるもの。消しやすいもの。

□　鉛筆入れ（筆箱）
　　実用的で、中の鉛筆などが固定される形のもの。
　　上記の鉛筆と消しゴムが入る大きさ。
　　キャップは不要。

□　下じき
　　割れにくく丈夫なもの。無地が好ましい。

□　お道具袋（３０㎝×２５㎝ぐらい）
　　布製でひもを通すようにしたもので、【はさみ、
　　のり、パス、色鉛筆】を入れて、机の横に
　　かけておきます。
　　必ず**上部に机フックにかける用のひも**を５㎝程度。
　　（袋が大きすぎて**床に着かないように**）

⑤お道具袋

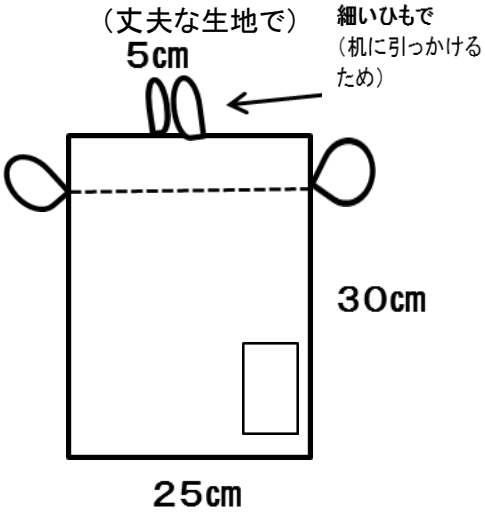

□　はさみ
　　先のとがってないもの。

□　のり
　　ふた付きののり（チューブ入りや水のり、
　　スティックタイプでないもの）
　　（本日購入できます）

□　パス（クレヨンではありません。）
　　１６色のもので、箱が開かないよう布製の
　　ゴムなどでとめる。
　　図工の学習でよく使います。できれば新しい物を
　　ご用意ください。（本日購入できます）

□　色鉛筆
　　１２色のもの。子どもが片付けやすく、
　　発色のよいもの。）

⑥絵本袋

□　絵本袋（３０㎝×４０㎝ぐらい）
　　図書室で借りた本を入れて、
　　机の横にかけておきます。
　　※底が床にすれないように。

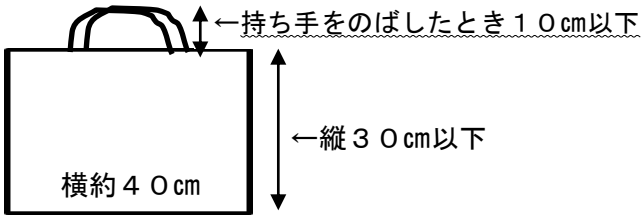

（２）支給されるもの

・教科書
入学式当日に国より無償で配布

・ふた付き米飯食器
入学後に大津市より配布
（学校名・学年・組・**ひらがな**で名前を書く）

「ふた」と「おわん」の両方に明記してください

・防犯ブザー（配布される予定です）

（３）学校で一括購入してお渡しするもの
・名札
入学式当日に受付でお渡しします。（左胸に着用）
２年生以降はプラスチック製の名札（卒業時まで使用・色指定）にかわります。

・学習ノート類
学習進度に合わせて学校で配布しますので、入学前に用意していただかなくて結構です。

・連絡帳、連絡袋
入学式当日にお渡しします。

（４）本日購入していただくもの（１年生から使用します）
・算数セット（1，２年生で使用します。３年生でも時計、ブロックを使用します。）
・探検バッグ
・粘土＋粘土ケース、粘土板（工作マット）
・机の引き出し
・パス
・のり

【本日の入学説明会後、体育館にて販売】

（５）入学後、希望をとって購入するもの
・絵の具セット
全学年とも使用頻度が高いので、在学中の兄弟姉妹での兼用はさけてください。
絵の具を買い足される場合、入学説明会で示した見本と同等の発色のよいものをご用意ください。

・鍵盤ハーモニカ
２年生までは、音楽学習の中心教材となります。
３年生以上でも音楽会の時期に使用することがあります。
園で使用していたものでも結構です。チューブ等の部品を確認しておいてください。

※学用品、持ち物、衣類等には、すべて学級・名前をひらがなで明記してください。
（※学級はクラスが**決定してから**記入してください。）

（例）

１－　　せいらん　たろう

３．生活面について

（１）学校生活のルール

・４つの生活目標をもとに、一年間目標を持って学校生活を送ります。

・友だちを大切にしよう	**・言葉を大切にしよう**
・時間を大切にしよう	**・物を大切にしよう**

・詳しくは「せいらんのやくそく」を参照してください。

〔保護者の皆さんへお願い〕

・欠席、遅刻の**連絡**は、**朝７時４５分から８時１０分までに**下記の方法でしてください。
連絡なしに遅刻したり、無断で欠席したりすることのないよう気をつけてください。
① 欠席連絡フォームで連絡（R4 より）　②（欠席届や連絡帳を）兄弟姉妹等に預ける。
③ファックス　④電話
翌日も欠席する場合も、同様に連絡してください。
欠席後、登校される日は、時間割通りの用意をしてください。変更がある時には、担任からお知らせします。

・お子さんが病気等で**早退される場合**があります。その際は**お迎えをお願いします**。

・**毎週月曜日は、必ず体操服を持たせてください**。着替えの服としても代用します。

・児童生徒が携帯電話を学校に持ち込むことは、市内小中学校で禁止されています。

・家庭からお子さんへの緊急伝達事項が生じた場合は、学校に連絡をしてください。

・これまでの園生活とは異なり、送迎時に教師と対話をする機会もないため、とくに学校生活に慣れるまでの間はいろいろ心配もされると思います。何か気がかりなときは、お子さんの話だけですべてを判断せずに、担任まで連絡をしてください。

・**学校で困ったことがあれば、必ず担任に伝えるよう家庭でも話してください**。

・放課後は、ご家庭の都合で学校に残っていただくことはできません。

・４月以降、お子さん又は同居の家族の感染が判明した場合、または、濃厚接触者に特定された場合は学校へご連絡ください。

（２）安全な登下校（本校の長寿命化工事の関係で例年とは異なります。順次ご説明致します。）

・登下校について
緊急下校時や集団下校訓練をのぞき、**個人での登下校**になります。**（集団登下校はありません。）**
登下校時に開かれる**校門は３か所**です。（正面北門、田辺坂門、西門）
授業時間は各校門やピロティ（児童用玄関）を安全対策上、施錠しています。
来校の際（参観日を除く）は、校舎中央の正面玄関（北側）からお入りください。
日本スポーツ振興センター加入同意書の裏面記入の通学路で登下校させてください。
※車での送迎は、特別の事情のない限りご遠慮ください。消防署の周りは駐停車禁止です。
※下校先変更の場合は、連絡帳でお知らせください。お子さんにも分かるように伝えておいてください。

・**新１年生の見守り下校**（p.9 参照）
入学後しばらくは、各方面に分かれて、各地点まで教師引率のもとで集団下校をします。

・通学路の決定
安全を考慮しながら保護者の責任において決め、学校に届け出てください。
（児童生活調査表および日本スポーツ振興センター同意書に地図と歩行経路を記入）
申請した以外の道路を通学中に事故にあったときは、補償の対象にはなりません。
通学路を変更する場合は、その都度届け出たものを訂正されますようご注意ください。
校区の危険場所等については、防犯マップ・交通安全マップ（ＰＴＡ町委員作成）を参照してください。
事情により登校と下校で経路が異なるときは、そのことがわかるように書き込んでください。
※通学路を決定する際は、必ずお子さんと実際に歩いて確かめてください。
※集団下校訓練の日は、下校先の変更がないようお願いします（下校指導を兼ねています）。

色	コース
紫	ファミリーマート
桃	国分２丁目交差点（森商店前交差点を渡らない、または直進する場合も含む）
緑	新幹線ガード下（高架下～ｼﾃｨｵ経由）
赤	鳥居川交差点
黄	東レ正門前交差点
青	あいあい保育園前
金	児童クラブ（学童保育）３カ所

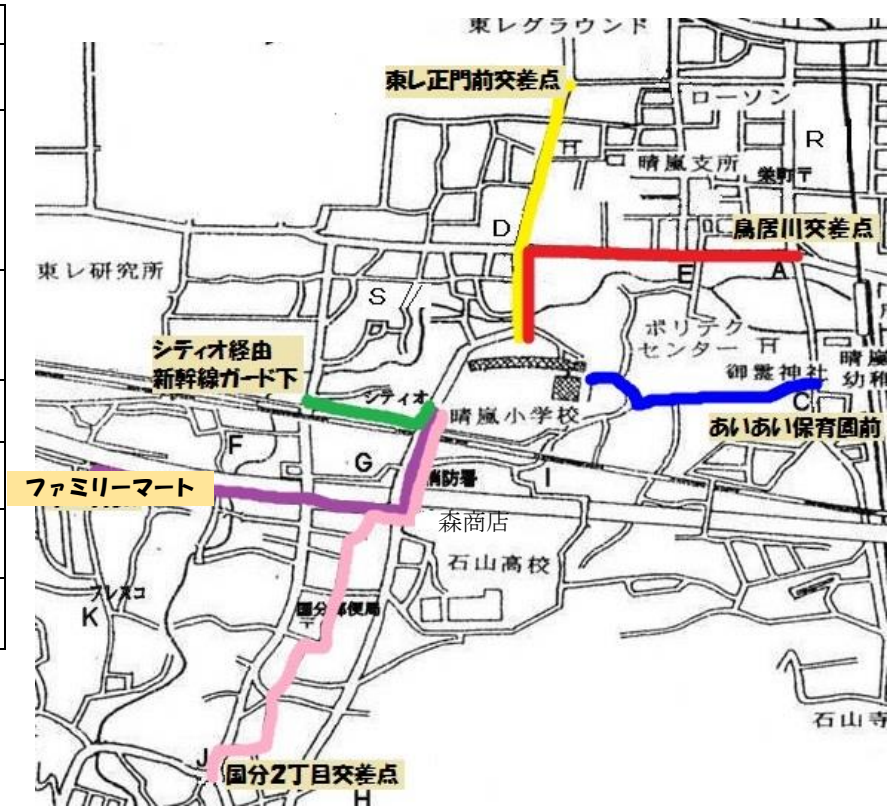

※児童クラブに通われる方は、通常の登下校の場合の通学路の色と金シールをはっていただきますので、２枚のシールをはっていただくことになります。

・防犯ブザーについて
大津市教育委員会より、新入学児童**全員に配布**される予定です。

・スクールガードについて
地域にお住まいの多くの方が、横断歩道等の様々な場所で児童の登下校を見守ってくださっています。すべて好意によるボランティア活動です。「おはようございます」や「ありがとうございます」など、子どもたちはもちろん、保護者の方々からのあいさつもお願いします。

・緊急時における下校体制について
災害や天候不良、不審者情報等があった場合は、方面別に全校で集団下校体制をとります。
詳細は入学後に案内文書でお知らせします。近所のお子さん等に班番号を確認してください。

（３）入学式までに家庭でしておいてほしい７つのこと

- □ 身の回りのことが自分でできる。（整理整頓など）
- □ ひらがなで自分の名前の読み書きができる。
- □ 通学路を通り、交通ルールを守って登下校ができる。
- □ 立ったままでも着替え（衣服たたみ）や靴の履き替えができる。
- □ 箸を使い、２５分程度で行儀よく食べきる。
- □ トイレを正しく使う。（和式トイレの練習をお願いします）
- □ 期待に胸ふくらませ、小学校入学を迎えられるような雰囲気づくり

（４）学校からの諸連絡について

・行事等の案内文書、各種通信、ＰＴＡからのおたより等
児童を通して随時配布します。（全員配布のものと各家庭配布のものがあります）
（ご兄弟のうち、一番上のお子さんに配布）

・学校ホームページ（　http://www.otsu.ed.jp/seiran/　）
学校行事の様子や諸連絡をお伝えします。

・**携帯メール配信**（不審者情報、学級閉鎖等の緊急時連絡）**原則全員登録**
年度ごとの登録制です。入学後に文書でお知らせします。入学式の日に登録をお願いします。

・緊急時の対応マニュアル
４月に『晴嵐小スクールガイド』を配布します。一年間保存して活用してください。

４．　健康面について

（１）入学までに

・「けが・急病時の緊急連絡カード」「保健調査票」「運動器検診保健調査票」「心臓検診票」は、学校で行う健康診断に必要なものです。母子手帳などを参考にして、正確に記入してください。

・「アレルギー疾患に関する調査」、食物アレルギーのある方のみ「食物アレルギー調査票」（黄色）、「結核健康診断に関わる海外居住歴の調査」は本日提出していただいています。
学校生活管理指導表（アレルギー疾患用）は、入学後、必要な方のみお渡しします。なお、食物アレルギーがある場合は、調査票でも把握しますが、入学後給食が開始されるまでに担任に必ずご連絡ください。

・心臓病（術後、川崎病既往など）、腎臓病などで定期的に医療機関に受診している方は、「管理指導表」を提出してください。管理指導表は申し出ていただければお渡しします。

・就学時健康診断で医師から、「入学までに治しておくように」と言われた疾病については、必ず治療しておいてください。

※全ての書類は正確に記入してください。記入もれ、押印もれがある場合は、再提出をお願いします。

（２）学校生活が始まったら

・生活環境が変化すると心身ともに疲労しやすくなります。早寝の習慣をつけ睡眠を十分とるようにしてください。朝ご飯も必ず食べさせ、できるだけ排便も済ませてください。

・その日の健康状態について、学校で留意しなければならないことは、連絡帳または書面で連絡してください。（体育の見学も含む）

・毎朝、学校へ送り出す前には子どもの健康状態を観察し、異常がみられた場合には無理をしないで欠席させてください。**早退時は、必ず保護者の方が学校まで迎えにきてください。**

・次の感染症が疑われる場合は、必ず医師の診断を受け、許可があるまで登校させないでください。また、速やかに学校へ報告ください。この期間の欠席は「出席停止」になります。（診断書は必要ありません）

〈出席停止となるもの〉
流行性耳下腺炎（おたふくかぜ）・水痘（みずぼうそう）・百日咳・風疹・麻疹（はしか）
流行性感冒（インフルエンザ）・流行性角結膜炎・咽頭結膜熱（プール熱）・結核
髄膜炎菌性髄膜炎・**新型コロナウイルス感染症**など

・けがや病気で家庭に連絡させていただくことがあります。「けが・急病時の緊急連絡カード」の緊急電話連絡先については、必ず連絡のつくところを記入してください。保護者の方の動静について、通常と異なる場合には、前もってお子さんに口頭で伝えていただくなどお願いいたします。
・思わぬことで着替えが必要になることがあります。着替え用の靴下とパンツを常にランドセルに入れておいてくださると便利です。

（３）独立行政法人日本スポーツ振興センターについて
・学校に在籍する児童生徒の不慮の災害に備えて、独立行政法人日本スポーツ振興センターと災害共済給付を結んでいます。詳しいことは、「独立行政法人日本スポーツ振興センターの災害共済給付制度への加入について」をご覧ください。
・加入の手続きは「同意書」を提出していただくのみです。
同意書の裏面に、通学の経路をご記入ください。

５．学校徴収金について

※ 学年費について

ご指定の金融機関より学年費等について口座振替で集金をさせていただきます。
集金日は、毎月３日（３日が金融機関休業日の場合は翌営業日）です。再振替はありませんので、残高不足等何らかのご事情で振替ができなかった場合は現金集金とさせていただきます。担任よりお子様を通して集金のお知らせをお渡しします。学校集金についての詳しいお知らせは、４月に配布予定です。また、毎月の学年通信でもお知らせします。

【参考】　今年度　１年学年費　2,７５０円×４回（６月より振替開始・年間４回集金）

※　給食費について

大津市の公立小学校では週５日間、完全給食を実施しています。給食実施にかかる食材費については、学校給食法第 11 条の規定により保護者の負担となっております。平成 27 年度より、**給食費の徴収は直接大津市が行っております。**学校集金とは別にご指定の金融機関の口座から引落とされます。
１食２４０円（令和５年度予定金額）で計算された月毎の給食費は翌月末に引落としとなります。引落としができなかった場合は、大津市より納付書がご自宅に郵送されますので、金融機関等で納付をお願いします。

せいらんのやくそく

2023 年度　　大津市立晴嵐小学校
TEL 537-0749　　FAX　537-1825

みんなが安全に気持ちよく生活するための、大切なルールです。
晴嵐小学校のみんなで守りましょう。

〈４つの生活目標〉
○友だちを大切にしよう
○言葉を大切にしよう
○時間を大切にしよう
○物を大切にしよう

１．登下校について

① 通学路を守り、車や自転車に気をつけて登下校しましょう。

② 午前７時５０分から午前８時１５分の間に登校しましょう。
午前８時３０分をすぎると、田辺坂の門と消防署前の門は閉まります。
※年度途中より、田辺坂方面の登下校方法が変わります。

③ 登校中や、学校に着いてから忘れ物に気づいても、家へ取りに帰ってはいけません。

④ 下校時間（授業終了後１０分以内に教室を出て２０分以内に敷地を出る）を守り、道草をせずに帰ります。

２．マナーについて

① 声に出してあいさつをしましょう。〈おはよう　ありがとう　しつれいします　すみません　など〉

② ろうかは走らず、しずかに右側を歩きましょう。

③ 授業が始まる時間になったら席について、つぎの学習の準備をしましょう。

④ みざらには、下ぐつでのったり歩いたりしないようにしましょう。（プールのときも）

⑤ 図書室の本はみんなのものです。大切に読み、返却日をきちんと守りましょう。

３．休み時間や放課後について

① 天気のよい日は、外で体を動かして遊びましょう。（一輪車や遊具はゆずりあって使いましょう）

② 観察台に乗ったり座ったりしてはいけません。

③ 人や物に向かって石を投げてはいけません。

④ ここで遊んではいけません。 →
正面玄関、正面玄関前の階段、給食室前、駐車場、土手、階段、ピロティ、らんらん広場（一輪車以外禁止）
※工事の関係で変更する可能性があります。

⑤ 放課後、忘れ物を取りに来てはいけません。どうしても必要なときは、家の人と来ましょう。

⑥ 自転車を運動場に乗り入れてはいけません。

４．名札や持ち物について

① 学習に必要でないものは、持ってきません。
お金、マンガ、雑誌、携帯電話、おかし類、アクセサリー、キーホルダー、カード類、ゲーム機、シャープペンシル、カッターナイフ、カラーペンなど

② 学校では左胸に名札をつけましょう。（名札は教室において帰ります。）

③ 自分の持ち物には名前を書き、大切に使いましょう。

５．安全な生活について

① 外出するときは、「どこで　だれと　何をして　いつ帰るか」を家の人に伝えましょう。

② お金は持ち歩かないようにし、貸し借りやむだづかいはやめましょう。（※万引きは犯罪です）

③ ライターやマッチを使って火遊びをしては絶対にいけません。

④ 学区外のほかに、子どもだけで行ってはいけない場所。
プール、池や川、空き家、工事現場、カラオケ、ゲームセンター（コーナー）、映画館、ボウリング場

欠席・遅刻・早退について（保護者の方へ）

○ 遅刻や欠席の連絡は、朝８時１０分までにしてください。（オンライン・連絡帳・電話）
○ 遅刻や早退をする場合は、原則保護者の方が教室まで来て対応をお願いします。
○ 欠席した翌日は、時間割どおりの用意で登校させてください。とくに時間割変更や特別な持ち物がある場合は、担任からお知らせします。何かわからないことや心配なことがあれば、ご連絡ください。

晴風 せいらんの遊びのやくそく

みんなが安全に過ごすための、大切なルールです。みんなで守りましょう。

1．らんらん広場での遊び方

① 一輪車以外の遊びをしません。（雨の日は、一輪車は使えません。）

② 一輪車に乗る人は、歩いている人に気をつけ、使い終わったらかたづけましょう。
下ぐつで遊びましょう。
東ピロティから体育館へ続く廊下と体育館横の廊下では、一輪車に乗ってはいけません。

2．運動場での遊び方

① ボールをける遊びや、すぐ近くからボールを当てる遊びをしません。

② ボールを投げる遊びは校舎側、おにごっこ遊びは消防署側でしましょう。また、ボールを投げる遊びやおにごっこ遊びは、シティオ側（ジャングルジム側の高くなっている所）や遊具と校舎の間ではしません。シティオ側・仮校舎側に向かってボールを投げません。

③ サッカーゴールをくぐりません。サッカーゴールの近くで遊びません。

④ ブランコの二人乗りをしません。ブランコのさくの中に入りません。

⑤ 土手や階段には、のぼりません。

⑥ 階段に向かってボールを投げません。

⑦ ジャンピングボードは、下靴で使いましょう。

⑧ 樹木園入り口横の土手下に下りません。

⑨ 石や物を投げません。

3．体育館での遊び方

①体育委員から借りた体育館のボールを使いましょう。

4．教室での遊び方

① 走り回る遊びをしません。

② プロレスごっこのような遊び方をしません。

③ 観察台に乗ったり座ったりしません。

④ ろう下や階段を遊び場にしません。（ろう下・階段では、絶対に走りません。）

5．放課後の遊び

① 運動場に遊びに来た時は、夕方５時までに帰りましょう。

② おやつなどのゴミは必ず持ち帰るようにしましょう。

※工事期間中の遊び方については先生の指示に従いましょう。