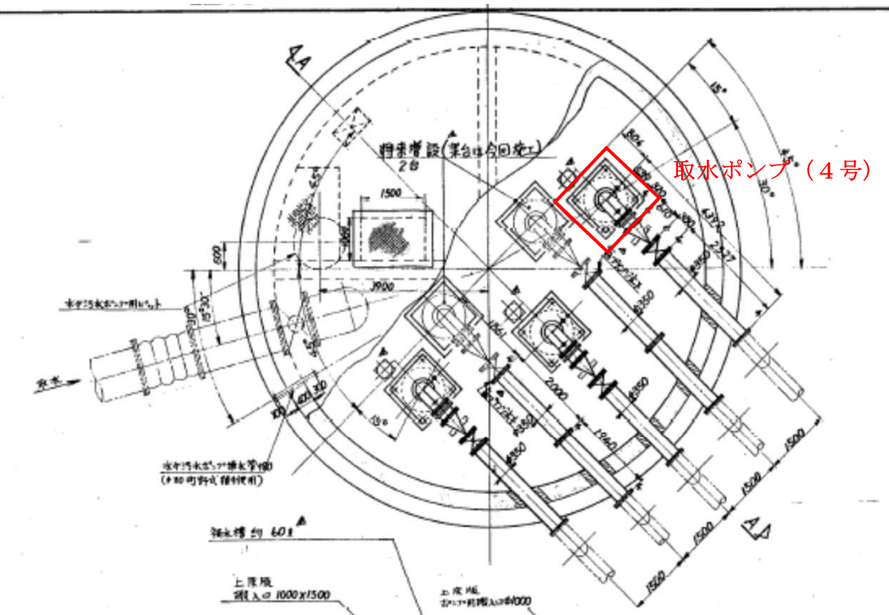

A-A 断面図

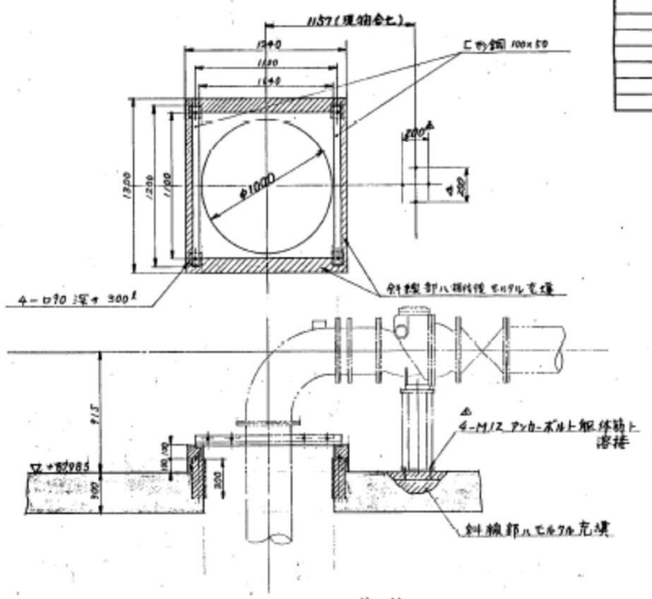

ベースプレート(振止め用)基礎図 S=1/20
3台

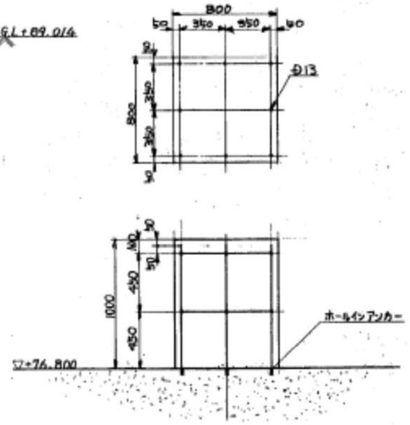

ポンプ架台基礎図 S=1/20

注記. 揚水槽コウシ水点転写ヲ施工開イマス

仕様表

ポンプ			電動機	
型式	LSM		製作者	三菱電機株式会社
吸込口径	——	mm	型式	全閉水冷式
吐出口径	350	mm	出力	132 kW
全揚程	33	m	電圧	440 V
揚水量	16	m³/min	周波数	60 Hz
段数	1	段	極数	4 P
回転数	約 1750	rpm	回転数	(SS) 1800 rpm
台数	3	台	台数	3 台

形式 INTERCHANGEABLE TYPE	図番 NO. REQD	番号 MARK	改訂箇所 ALTERATION	日付 DATE	検図	承認
		△		19 .		
		△		19 .		
		△		19 .		
		△		19 .		
		△		19 .		
		△		19 .		
		△		19 .		