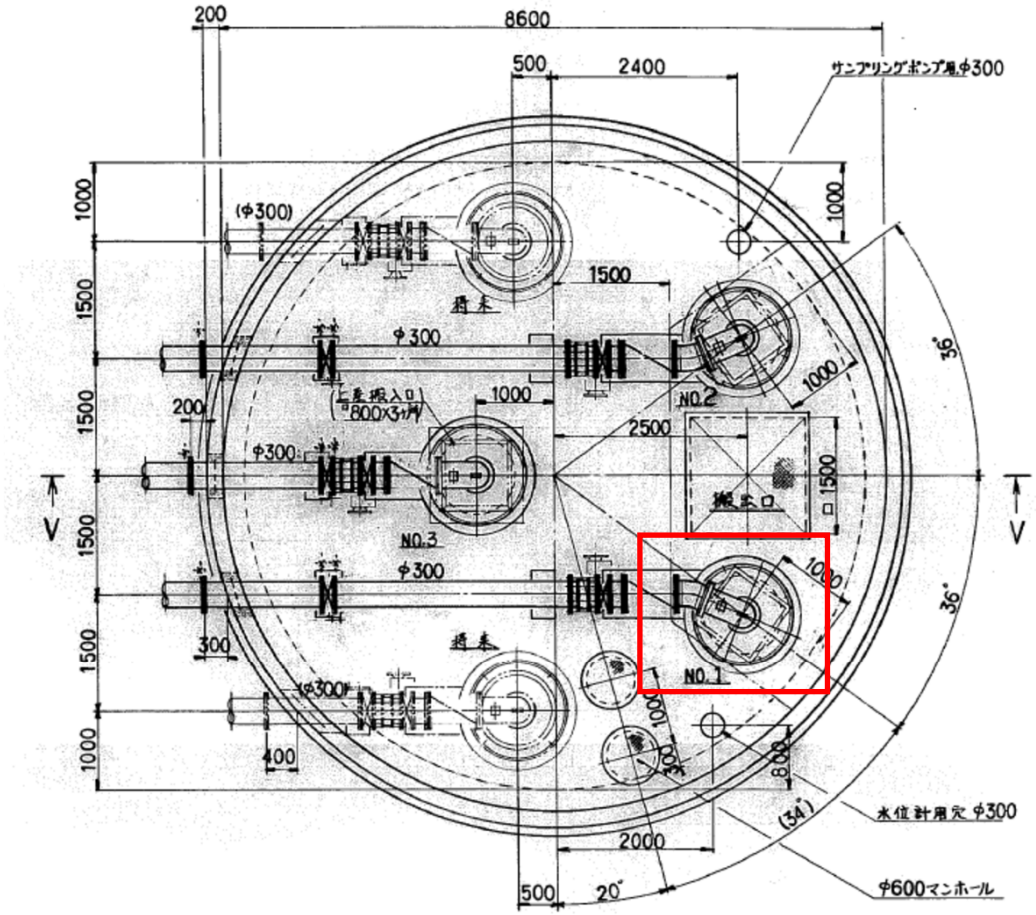

断面 W W

NO. 3 ポンプ吐出管詳細

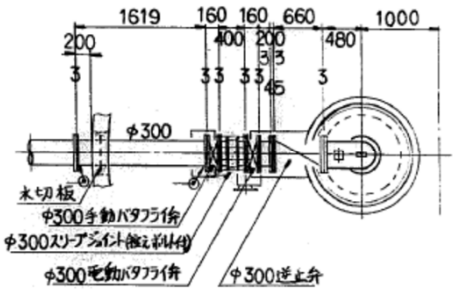

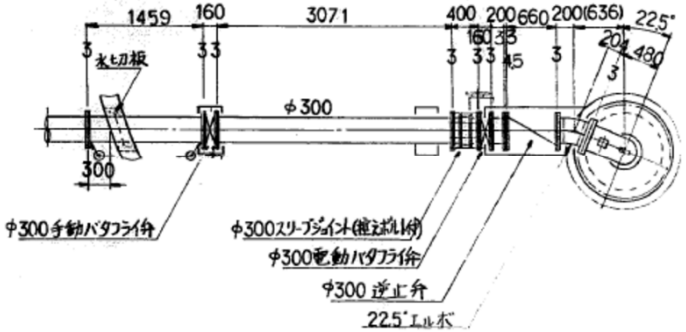

NO. 1 , 2 ポンプ吐出管詳細