R6年度　大津市　ごみ処理の流れと処理量

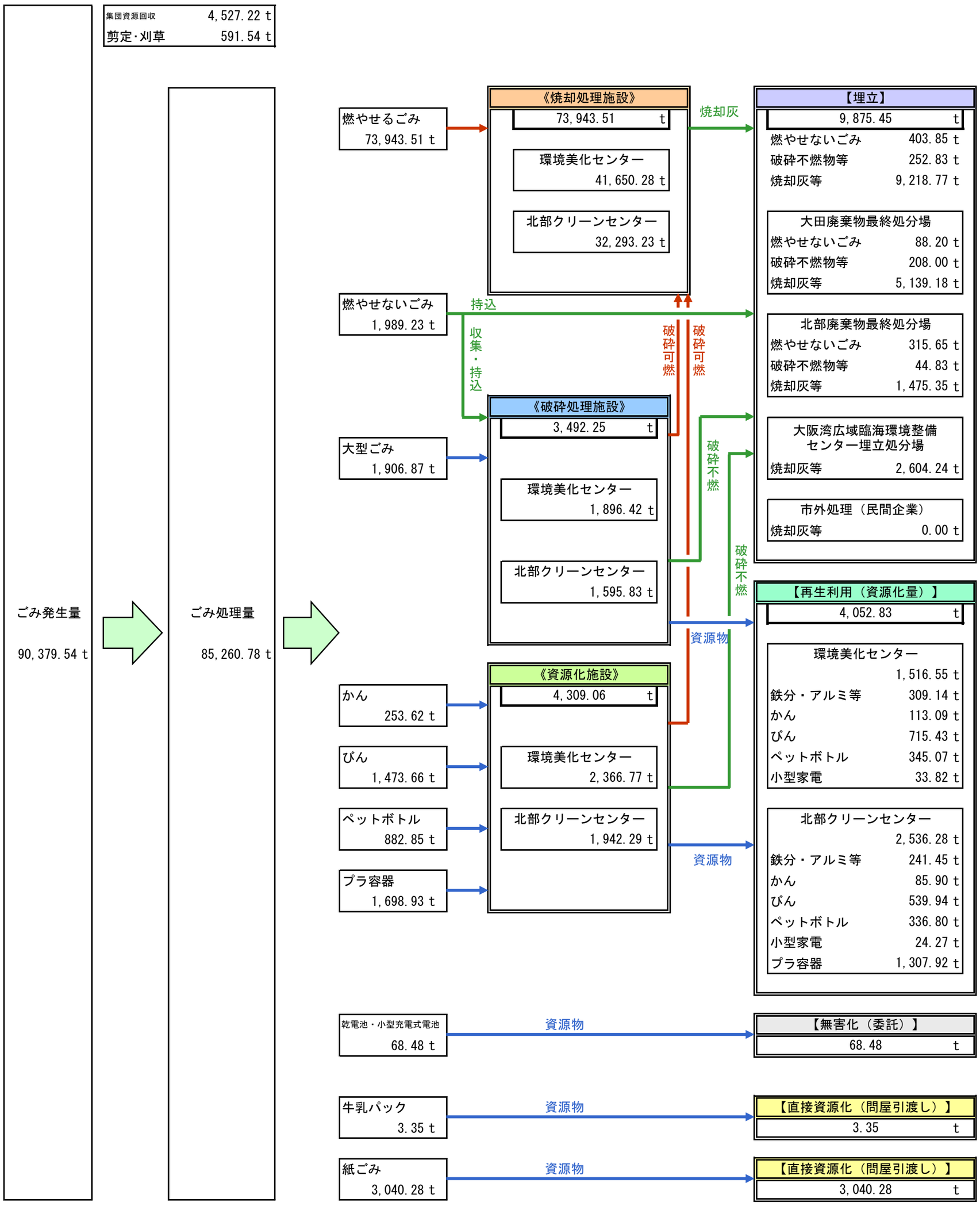

※四捨五入の関係で合計が合わない場合がある
※焼却処理施設のごみ量に破砕可燃は含まない