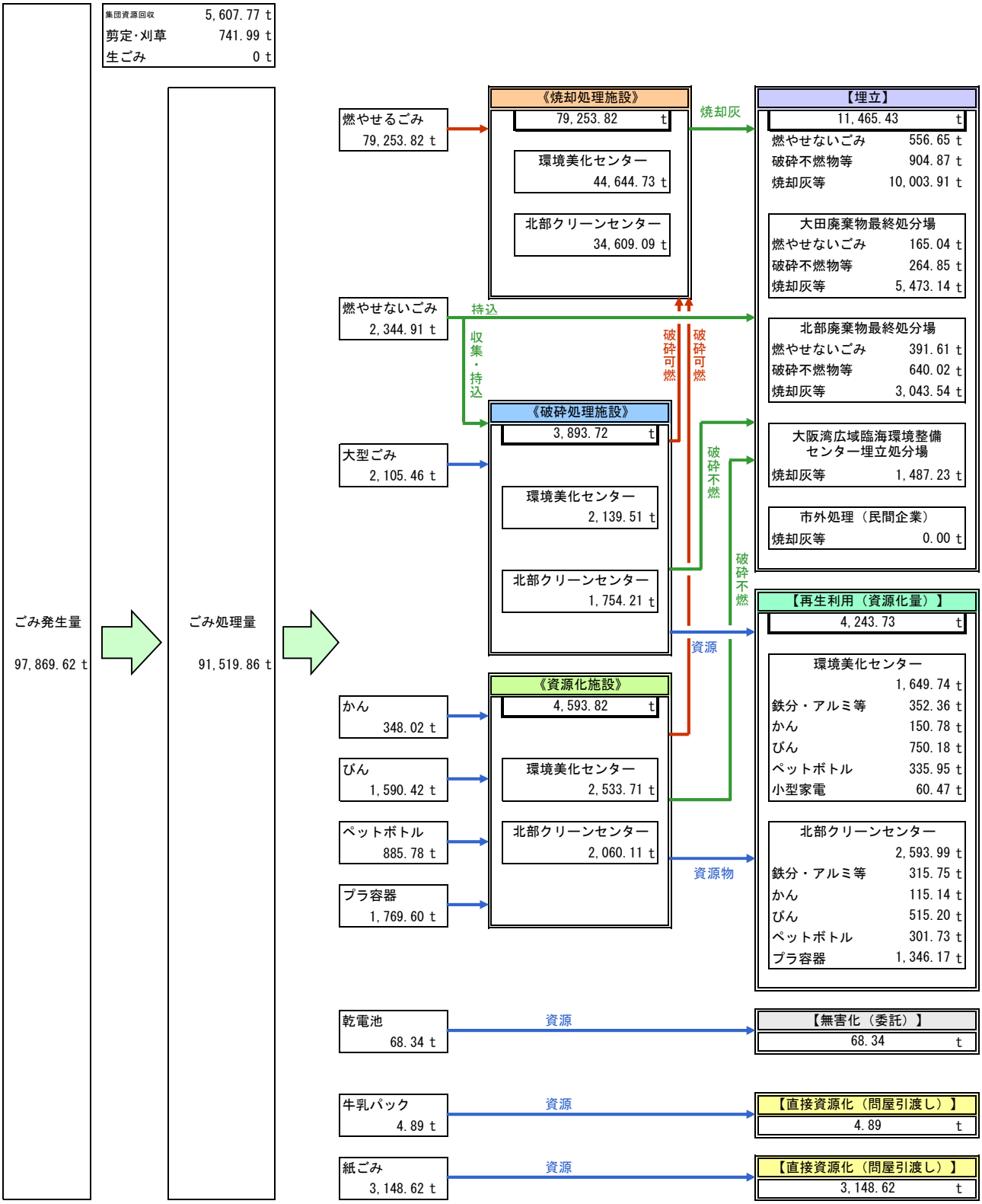

※四捨五入の関係で合計が合わない場合がある
※焼却処理施設のごみ量に破砕可燃は含まない
※資源化施設の北部クリーンセンターに北部最終処分場にて選別処理されていたびんを含む